資料７

Ver.20230418

製品記号	A S A D S G J N N N N — CM	見積ID	A202301961
【SAV】アルミバン打合せ用仕様書		架装コード	一般民需(CBP)
フリガナ	ミキチョウガッコウキュウショクセンター	ロットNo	
引当先	三木町学校給食センター 殿		1/3
デーラー	四国三菱ふそう販売株式会社 殿		
得意先	四国三菱ふそう販売株式会社 CBP 殿		

軸数	2軸	シャシメーカー	三菱	希望積載量	0 Kg
車型	2RG-FEB50	E31S00L(24V)	車番	積載量	2,300 Kg
タイヤ			年式	21.5仕様	
補足型式	2X			台数 3 台	乗員 3名
納入場所	弊社相模工場渡し	シャシ受付No		組立ON日	2023年12月01日
架装工場	相模 ‖ 車検場 香川		(CBP現C架装)	シャシ入場予定	2023年10月31日
架装見積No	76032300216-03	CBP		積荷1 その他	
				積荷2 その他	
				担当	営業2部 中国・四国グループ 平石 和也 WE

技術	生産管理	営業	
			平石
申請書	申請書（宣言書）		
完成希望日	2024年03月29日	作成日	2023年05月22日
見積ID	A202301961	修正日	2023年07月24日
印刷日	2023年7月24日		

	L	W	H
KIT	4,671	2,169	2,313.0
決定内法	4,509	2,043	2,177
全	6,505	2,180	3,175

リヤ開口幅	1,949	フロントポスト幅	117
リヤ開口高	1,964	リヤポスト幅	144
ドア厚	85	リフト用ポスト定数	0

	Sドア1位置	Sドア1幅	Sドア2位置	Sドア2幅
左	0	0	0	0
右	0	0	0	0

F.ホイルベース	0	R.ホイルベース	0
F.オーバーハング	1,143	ホイルベース	3,400
R.オーバーハング	1,860		

根太割図面番号

BM. 断熱

30010	サイド断熱	スチロ50mm	
12012	フロント断熱	スチロ50mm	
31008	ルーフ断熱	スチロ50mm	

BA. フロア

10001	根太工作	STD	
11003	縦根太	C型125H×50×20×3.2t	
12006	横根太	折材60H×45×15×3.2t（標準ピッチ）	
14015	パッキン	H=30	

BB. フロア内装

10013	床板	AP18t	
11021	床下防水工作	アルミ 0.5t	
16031	床上張り	ステンレス平板 2.0t #400 全面張り	
50999	立上がり	3方 ステンレス平板 2.0t #400 H=50mm	
40002	床後端水切り工作	濃し板レス仕様用水きり工作(ミゾカバー取付)	
36999	フロント排水パイプ	ゴムホース(コックなし)(フレ止め、ゴム栓埋込チェーン付) 1対	特記

BC. フロント

12011	フロント外板	カラーアルミ平板(白)1.0t	
13003	フロントスティフナ	スチール	
14060	フロント内板	ステンレスプライ6t	
15018	フロント内板ジョイナ	アルミ型材(縦継目部施工)	
31004	フロントラッシング1段目	I+型アルミ (ボデー幅通し)	
32991	フロントラッシング1段目取付高さ	床上=・950mm	
30003	フロントラッシング取付方法	C埋込(約2mm突出) 全段共通	
54001	フロントラッシング裏カバー	アルミ平板張り・1段	
39001	フロントラッシング取付工法	STD	
49035	フロント腰板	ステンレス2.0t H=500mm #400 (ボデー幅通し)(1段)	
55002	フロント腰板取付方法	皿ビス止め	
97999	その他1	断熱嵩上げ工作	特記

BD. リヤ

10003	リヤ骨格	スチール骨格3方	
21Z07	後部床枠	スチール折材 シャッター用2.6t	
12405	ドア形状	ドライシャッター(三和)	
16083	ロックバー	ワンタッチロック シャッター用(左右ハンドル取付)	

BF. サイド

10019	サイド外板	カラーアルミ平板(白)1.0t	
11009	サイドスティフナ	スチール P=585	
13025	サイド内板	ステンプライ6t	
14017	サイド内板ジョイナ	アルミ型材(ラッシング上下部施工)	
16041	サイドラッシング1段目	I+型アルミ (ボデー通し)	
17991	サイドラッシング1段目取付高さ	床上H=・950mm	
24003	サイドラッシング取付方法	C埋込(約2mm突出)全段共通	
62001	サイドラッシング裏カバー	アルミ平板張り・1段	
25001	サイドラッシング取付工法	STD	
47032	サイド腰板	ステンレス2.0t H=200mm #400(ボデー通し)(1段)	
63002	サイド腰板取付方法	皿ビス止め	
97999	その他1	断熱嵩上げ工作	特記

BJ. ルーフ

10003	ルーフ外板	アルミ平板	
11003	ルーフスティフナ	スチール P=610	
12031	ルーフ内板	ステンプライ6t	

CD. シャシー関係部品

10000	リヤステップ	なし	
13014	リヤバンパー	リフトメーカー製強化バンパー	
66000	リヤバンパースペーサ	なし	
17014	SPTキャリヤ	シャシ付属品 WB間左1個	
18007	フレーム改造	工場一任	
20037	工具箱1	シャシ付属品取り外し返品	
23013	マフラー改造	エギゾーストテールパイプ改造(LIFT用)(パブコ手配)	
25003	リヤナンバ位置	中央	
26000	リヤナンバーBRKT ランプ 枠	シャシ付属品	
33010	メインタンク	シャシ付属品100L 1個	
37021	燃タンキャップ	付属品のまま	
36001	燃料タンク容量	計100L	

CA. ボデー艤装部品

05037	サイドガード	スチール丸パイプ径27・1段	
08024	サイドガード端末処理	樹脂栓(1段)	
65001	サイドガード端部曲げ指示	R曲げ(1段用)	
06012	サイドガードステー	スチール・コ型プレス 2対	
07002	サイドガード連結方法	U式	
75N02	サイドガードASA加工	なし	
23026	リヤフェンダー	樹脂製(小)	
27012	リヤフェンダー垂れゴム	黒地PABCOマーク入 1対	
44034	車止め	樹脂製取手一体型(黒)反射テープ付 2個1セット	
73001	車止め収納	BRKT及びプレート スチール FB止スプリング式 1セット	
45001	車止め位置	右WB間 サイドガード前方	
61000	大型後部反射器	なし	

DA. 電装品

10012	テールランプ	シャシ付属品 バルブ式後退灯一体型リヤコンビランプ(角小型)(交換作業なし)	
11002	テールランプ取付方法	横吊下げ	
32004	バックランプ	テールランプ一体型	
33010	バックランプ取付位置	テールランプ部	
23019	マーカーランプフロント	横長型LED(JB製)(小)(橙) 1対	
24019	マーカーランプリヤ	横長型LED(JB製)(小)(橙) 1対	
25001	マーカーランプSW	スモール電源+キャブ内スイッチ(その他の灯火SWと共用)	
12001	車幅灯	O型(バルブ球、樹脂レンズ)・2対	
13001	車幅灯SW	スモール電源+キャブ内スイッチ(その他の灯火SWと共用)	
14008	車幅灯ステー	ワイドタイプ(ステンレス)2対	

Ver.20230418

製品記号	A S A D S G J N N N N — CM	見積ID	A202301961
【SAV】アルミバン打合せ用仕様書		架装コード	一般民需(CBP)

フリガナ	ミキチョウガッコウキュウショクセンター		ロットNo
引当先	三木町学校給食センター	殿	1/3
デーラー	四国三菱ふそう販売株式会社 殿		
得意先	四国三菱ふそう販売株式会社 CBP 殿		

軸数	2軸	シャシメーカー	三菱
車型	2RG-FEB50	E31S00L(24V)	車番
タイヤ			年式 21.5仕様
補足型式	ZX		
納入場所	弊社相模工場渡し	シャシ受付No	
架装工場	相模 車検場 香川		(CBP現C架装)
架装見積No	76032300216-03		CBP

希望積載量	0 Kg		
積載量	2,300 Kg		
台数	3 台	乗員	3名
組立ON日	2023年12月01日		
シャシ入場予定	2023年10月31日		
積荷1 その他			
積荷2 その他			
担当	営業2部	中国・四国グループ	平石 和也 WE

技術	生産管理	営業	
			平石
申請書	申請書（宣言書）		
完成希望日	2024年03月29日	作成日	2023年05月22日
見積ID	A202301961	修正日	2023年07月24日
印刷日	2023年7月24日		

15002	車幅灯位置	均等割	
19064	室内灯	LED(小糸製)(24V)・2灯	
20001	室内灯取付位置	ルーフ中央に埋込み(均等)	
21002	室内灯SW	ACC電源 庫内スイッチBOX(樹脂製丸皿)	
39001	音声アラーム	デンソー音声アラーム	
53001	音声アラーム作動条件	左折及びバック連動	
54002	音声アラームスイッチ	キャブ内SWパイロットランプ付(夜間減音機能なし)	
42169	バックアイカメラ	クラリオン・カラーカメラ・シャッター無(HD HDR)	
43038	バックアイモニタ	クラリオン・カラーモニター7.0インチ・ミラータイプ(HD)	
45001	バックアイカメラステー	標準ステーを使用	
97001	その他1	キャンター(LIFT)架装用工事	

EA. 塗装文字

02009	ボデー標準塗装	ライトグレー	
40004	ブランド名ステッカー	STD	
57999	マーキング1	ルーフ クールカル施工	
83001	マ ~キング1施工会社	アクト	
84001	マーキング1施工場所	相模工場内	

FA. 積込品

10483	ラッシングベルト1	重荷重用 固定1m 調整2mワンピース(オールセーフ)5本	
23003	上下スイッチ(かくのうリフト)	室内リモコン・ストレートコード 1個(大分類:かくのうリフトでの指示分)	
39001	上下スイッチ2(かくのうリフト)	ラジコンスイッチ 1個(大分類:かくのうリフトでの指示分)	

GB. かくのうリフト（新明和）

10036	本体	PRAK10-6494(1000Kg、アルミゲート1170mm、3枚折式)	
16005	ゲート幅	幅2100ミリ	
11001	リフトP.U位置	左OH部(フレーム一体式)	
44002	マッドガード	リフトメーカー標準(熱害対策施工)	
12001	リフト作動条件	キャブ内コントロールACC位置	
17001	リフトP.U BOX	ステンレスボックス	
19005	室外上下スイッチ	室外リモコン ストレートコード3m 1本	
20005	室内上下スイッチ	室内リモコン ストレートコード3m 1本	
21004	ラジコン上下スイッチ	ラジコン(1個)	
22001	室内ジャック	STD 庫内左側面後方最上部取付(1個)	
24001	キャスタストッパー	一体式	
25003	キャスタストッパーロック	切換式	
28004	テナーガイド	サイドガード(アングルタイプ)	
40000	リフレクタBRKT	なし	

特記事項

断熱50mm 参考：16-6G4818
ASA無し確認済み
ABC97999(その他1):参考技通 166-246
ABF97999(その他1):参考技通 166-246
ABB36999(フロント排水パイプ):参考技通 172-828

技術特記事項

納入場所詳細

お客様名	三木町学校給食センター 様	シャシメーカー様	三菱	車型	2RG-FEB50	サフィックス	E31S00L(24V)

左サイドドア位置	0 mm
左サイドドア有効開口幅	0 mm
左サイドドア開口高	0 mm
右サイドドア位置	0 mm
右サイドドア有効開口幅	0 mm
右サイドドア開口高	0 mm

前々軸	205/70R17.5-115/113L	後前軸		車両重量	4,070 Kg	最大積載量	2,300 Kg
前後軸		後々軸	205/70R17.5-115/113L	乗員重量	165 Kg	車両総重量	6,535 Kg
				転角計算値	左 43.34 °	右	43.30 °

PABCO

参考図

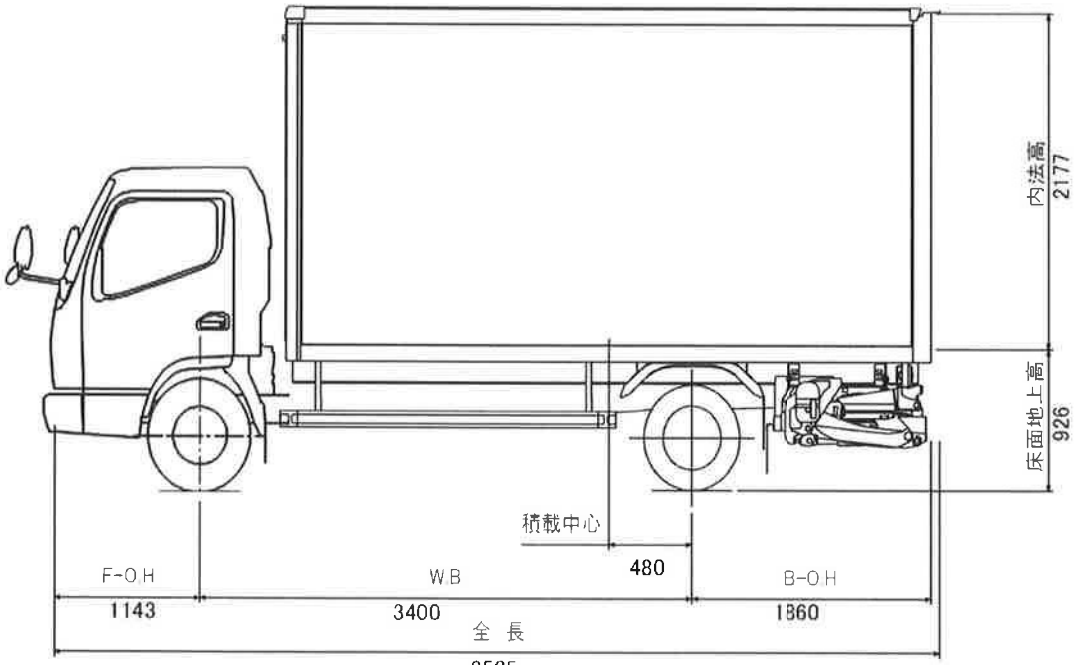

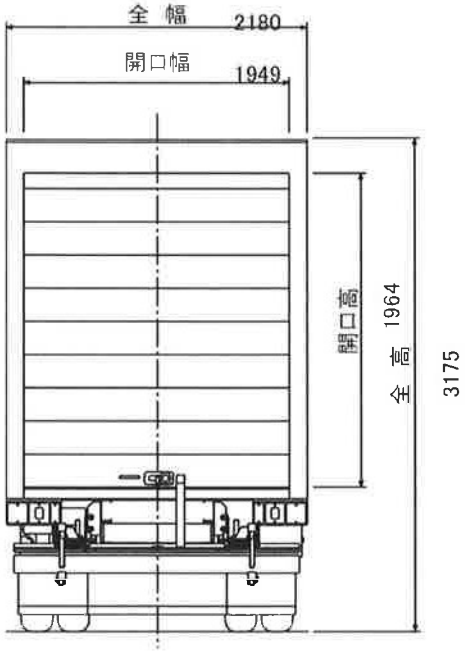

※注記 本三面図内の諸元は計算上の値ですので、実車と異なる場合が有ります。

仕様書ID	23-6G4760
見積ID	A202301961

全長	6,505 mm	内法長	4,509 mm			F-O.H	1,143 mm	B-O.H	1,860 mm	床面地上高	926 mm
全幅	2,180 mm	内法幅	2,043 mm	リヤ開口幅	1,949 mm	F-WB	0 mm	R-WB	0 mm		
全高	3,175 mm	内法高	2,177 mm	リヤ開口高	1,964 mm	W.B	3,400 mm	積載中心	480 mm		